ŞENOCAK

YATAY SOĞUTUCULAR

KULLANMA KILAVUZU

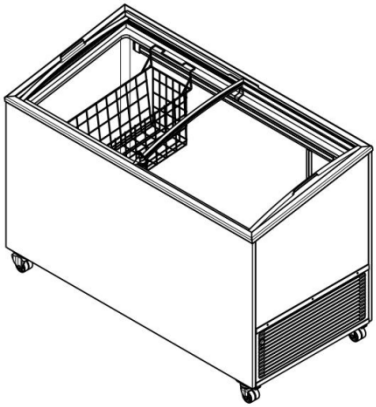

S 152 BC
S 152 BCSG AC
S 152 BCSG AF
S 152 BCSG RF
S 200 BCSG RF AC
S 300 BC
S 300 BC RF
S 300 BCSG AF
S 300 BCSG RF AC
S 400 BC RF
S 500 BC

Çağrı Merkezi

444 0 789

Metalfrio

1. İÇİNDEKİLER

1. İçindekiler
2. Giriş
3. Yatay Soğutucuların Genel Görünüşü ve Teknik Özellikleri
4. Yatay Soğutucuların Montajı / İlk Çalıştırma
5. Yatay Soğutucuların Kullanılması
6. Cihazınızın Verimli Kullanımı ve Enerji Tasarrufu için Dikkat Edilmesi Gereken Hususlar
7. Yatay Soğutucuların Temizlik, Bakım ve Nakliyesi
8. Yetkili Servis Çağırmadan Önce Yapılması Gerekenler
9. Garanti ve Yetkili Servis Hizmetleri
10. Ürünlerin Uygunluk Standartları
11. Yetkili Servisler
12. Müşteri İletişim Bilgileri

2. GİRİŞ

Elinizdeki bu kılavuz, ürününüzü azami verimde ve uzun yıllar kullanmanıza imkan verebilmek amacıyla hazırlanmıştır. Ürününüzü kullanmaya başlamadan önce kılavuzu dikkatle okumanız, size uzun yıllar hizmet edebilmek üzere üretilmiş olan mamülden en yüksek verimi almanızı sağlayacaktır.

Lütfen cihazınızdan en iyi verimi almak ve kullanım hataları yapmamak için öncelikle bu kılavuzu baştan sona kadar dikkatlice okuyunuz.

Ürününüzü aldığınızda hasarlı olup olmadığını kontrol ediniz. Tespit edilen bir hasar durumunda ise en geç 24 saat içerisinde yetkili satıcınıza başvurunuz.

Dikkat: Ürününüzün herhangi bir nakliye işleminden sonra çalıştırılması için en az 2 saat geçmesi gerekmektedir. Eğer 0 ℃'nin altında bir ortamda uzun süre kalmış ise tekrar çalıştırmadan önce kompresör sıcaklığının +5 ℃'nin üzerine çıkmasını bekleyiniz.

3.YATAY SOĞUTUCULARIN GENEL GÖRÜNÜŞÜ VE TEKNİK ÖZELLİKLERİ

a- Cam Kapak
b- Kapak Kilidi
c- Motor Bölümü
d- Led(Opsiyonel)
e- Saklama Sepeti (Opsiyonel)
f- Su Boşaltma Yeri (Opsiyonel)
g-Kapak Tutamağı
h-Ayaklar-Tekerlekler

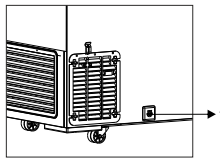

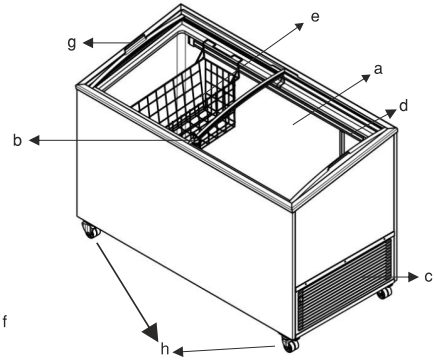

TEKNİK ÖZELLİKLERİ		S 152 BC	S 152 BCSG AC S 152 BCSG AF	S 200 BCSG RF AC
Çalışma Sıcaklığı	°C	0 / + 13	0 / + 13	0 / + 13
İklim Sınıfı		LÜTFEN TİP ETİKETİNE BAKINIZ.		
Güç	W			
Voltaj / Frekans	V/hz			
Dış Boyutlar	ExBxY (mm)	585x680x840	585x635x820	725x635x875
İç Boyutlar	ExBxY (mm)	460x510x675	460x510x560	520x510x620

TEKNİK ÖZELLİKLERİ		S 300 BC S 300 BC RF	S 300 BCSG AF S 300 BCSG RF AC	S 500 BC
Çalışma Sıcaklığı	°C	0 / + 13	0 / + 13	0 / + 13
İklim Sınıfı		LÜTFEN TİP ETİKETİNE BAKINIZ.		
Güç	W			
Voltaj / Frekans	V/hz			
Dış Boyutlar	ExBxY (mm)	1015x680x895	1015x635x875	1555x720x895
İç Boyutlar	ExBxY (mm)	890x510x675	890x510x665	1430x510x675

Yukarıdaki tablolarda belirtilen değerler standart ürünlere göre verilmiş olup opsiyonel özelliklere göre değişiklik gösterebilir.

Tip etiketi soğutucunuzun arka yüzeyindedir.
Tip etiketi örneği için klavuzun arka sayfasına bakınız.

• **İklim Sınıfı Tablosu**

İklim Sınıfı	Sıcaklık Aralığı	Nem (Rh)
CC1	25,0	60
CC2	32,2	65
CC3	40,6	75

• **Çalışma Sıcaklığı Tablosu**

Sınıf	En Yüksek M-Paket Sıcaklığı	En Düşük M-Paket Sıcaklığı	Ortalama Sıcaklık
K1	+7,0	0,0	3,5
K2	+6,0	-1,0	2,5
K3	+1,0	-3,5	-1,0
K4	+9,0	1,0	+5,0
S	Özel sınıflandırma		

S (Special Classification) : İstenen çalışma sıcaklığı K1, K2, K3, K4 değer aralığında olmayan, müşteri talebine göre istenen sıcaklık aralığındaki soğutuculardır.

• **Enerji Etiketi Tablosu**

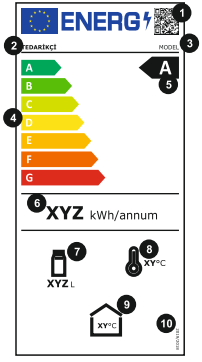

1. QR kodu
2. Tedarikçi adı ya da markası
3. Ürünün modeli
4. A'dan G'ye enerji verimlilik sınıfı göstergesi
5. Enerji verimlilik sınıfı
6. Yıllık enerji tüketimi (kWh/yıl) *
7. Tüm soğutucu bölmelerin toplam hacmi (Litre)
8. Hedeflenen ortalama dolap içi sıcaklık değeri
9. İklim sınıfı
10. Yönetmelik numarası

• **Enerji Verimlilik Sınıfları ve EEI Tablosu**

Enerji verimlilik sınıfına karşılık gelen enerji verimlilik indeksi (EEI) değerleri:

Enerji Verimliliği Sınıfı	EEI
A	EE < 10
B	10≤EEI<20
C	20≤EEI<35
D	35≤EEI<50
E	50≤EEI<65
F	65≤EEI<80
G	EEI≥80



1. Kullanım amacı
2. Klimasan dolabının model karşılığı
3. Klimasan modeli
4. İklim sınıfı
5. Dolap içi sıcaklık aralığı
6. Çalışma voltajı / frekansı
7. Çalışma gücü / akımı

4.YATAY SOĞUTUCULARIN MONTAJI / İLK ÇALIŞTIRMA

Yatay Soğutucu'dan iyi bir verim almak için arka bölgede hava sirkülasyonu şarttır.
Yatay Soğutucu'yu arkaya doğru iterek yerleştiriniz.
Yatay Soğutucu'nun yan ve arka tarafından en az 10'ar cm boşluk bırakılmalıdır.
Daha sonra fişi prize takınız.

5.YATAY SOĞUTUCULARIN KULLANILMASI

Kontrol Panosu:

Kontrol panosu üzerinde bulunan;

İlgili switch dolap içi led aydınlatmayı açıp kapatmada kullanılmaktadır.



Termostat Ayarı :

Motor bölümünde bulunan termostat düğmesi dışarıdan görünmemektedir.

Termostatın konumu fabrika çıkışında ayarlanmıştır. Termostat ayarıyla oynamayınız. Termostat ayarını değiştirmek istediğinizde en yakın yetkili servise başvurunuz.

İçeceklerin Yerleştirilmesi

İçecekleri gruplara ayırınız. Daha sonra kullanacağınız içecekleri alt kısma, önce kullanacaklarınızı ise üst kısma yerleştiriniz

Ürün performansından maksimum faydayı alabilmek ve sağlıklı içecek muhafazası için üst kapak ile içecekler arasında yeterli boşluk olmalıdır.

Bu nedenle dolap içersinde işaretlenen maksimum yükleme çizgisini aşmayınız.

S200 BCSG RF AC ürününde ise yükleme için sepet referans alınmalıdır.

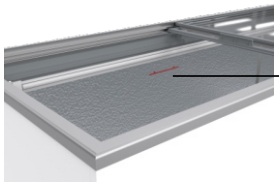

DİKKAT : Soğutucunuz et ve tavuk gibi gıda maddelerinin muhafazası için kullanıma uygun değildir

Yalnızca Elektronik Termostatlı Modeller İçin:

NOT: Ürününüzde bulunan termostatla ilgili detay bilgi, sembollerin anlamları ve kullanım kılavuzuna ulaşmak için aşağıda bulunan QR kodu telefonunuzdaki barkod okuyucu program yardımı ile taratınız. Çıkan ekranda, ürününüzde kullanılan termostatı seçerek kullanım kılavuzuna erişebilirsiniz.

6. CİHAZINIZIN VERİMLİ KULLANIMI VE ENERJİ TASARRUFU İÇİN DİKKAT EDİLMESİ GEREKEN HUSUSLAR

Ürününüzü belirtilen ortam sıcaklığında çalıştırınız.
Ürününüzü ısıtıcı kaynakların bulunduğu yerden uzak bir yere yerleştiriniz.
Ürününüzün kapısını uzun süreli açık bırakmayınız.
Ürününüz ile duvar arasında en az 10 cm 'lik mesafe bırakınız. Aksi durumda ısı alışverişini iyi yapamayacağı için ürünün performansı düşerek daha fazla enerji harcanmasına neden olacaktır.
Ürününüzü güneş ışınlarına doğrudan maruz kalmayacak şekilde yerleştiriniz.
Ürününüzün termostat ayarını kış aylarında düşürünüz.
Yetkili servisler tarafından ürününüzün kondanser bakımını / temizliğini yılda en az iki defa mutlaka yaptırınız.

7. YATAY SOĞUTUCULARIN TEMİZLİĞİ, BAKIMI VE NAKLİYESİ

Dolabınızı - daha iyi verim almak için - düzenli olarak temizleyiniz. Temizlik için hiçbir zaman alkol (ispirto) temizleme tozu veya sert maddeler kullanmayınız. Temizlik öncesi dolabınızın fişini prizden çıkarınız. 1 lt suya 2 çay kaşığı yemek sodası katarak oluşturduğunuz karışım ile siliniz. Soğutucunuzun dışını ıslak bir bezle silip,kuru bir bezle kurulayabilirsiniz.

Defrost sonucu oluşan suların ulaştığı drenaj kabı varsa,yılda bir defa nemli bir bezle siliniz.
S 200 BCSG RF AC modellerinde, soğutma sistemi tasarımından dolayı soğutucu içerisinde nadiren az miktarda buğulanma görülebilir. Bu sebeple soğutucu içerisinde su birikebilir. Periyodik olarak (2-3 haftada bir) dışarıya atılmalıdır.

Soğutucunuz buzlanma yapmayacak şekilde tasarlanmıştır. Ancak çok rutubetli ortamlarda çalıştırılması durumunda,kapısının/kapağının çok sık açılıp kapanması sonucu bir miktar karlanma yapabilir. Bu durumda aşağıda yer alan yolu izleyerek eritme yapınız:

Termostat ayarını sıfır konumuna getirip soğutucunun fişini prizden çıkarınız. Malzemeleri soğutucudan çıkardıktan sonra soğuk bir yerde veya bir izolasyon malzemesi ile sararak saklayınız. Soğutucunun kapısını/kapağını açınız ve iç sıcaklığın yükselerek karların çözünmeye başlamasını bekleyiniz. Eritme esnasında kesinlikle kazıyıcı ve keskin aletler kullanmayınız.

Dikkat: Dolabınız zarar görebileceği için kesinlikle sıcak su,elektrikli ısıtıcı, keskin aletler ve benzeri şeyler kullanmayınız.

Tatiller / Kullanıma Ara Vermek;

Kısa bir süre tatile gidecekseniz veya kullanıma ara verecekseniz dondurucunuzun fişini prizden çıkarmayınız.

Ürünü kullanmadığınız durumlarda güneş ışığına maruz bırakmayınız. Cam kapakları mutlaka açık konumda bırakınız.

Uzun süreli bir tatile gidecekseniz veya kullanıma ara verecekseniz dolabınızın fişini prizden çıkarıp içini boşaltınız. Buz çözme işleminden sonra dolabınızın içini bir bezle temizleyip kurulayınız. Dolabınızın koku yapmasını engelleyebilmek için kapağını açık bırakınız.

Nakliye: Nakliye esnasında, fişi prizden çıkarınız, buzu çözünüz, iç duvarları ve zemini nemli bir bez ile siliniz, cam kapakları çıkarınız ve normal kullanma konumunda taşıyınız.

Bertaraf:



Ürün üzerinde 2012/19/EU direktifine uygun "Atık Elektrikli ve Elektronik Eşyalar" (AEEE/WEE) sembolü bulunmaktadır. Bu kapsamda kullanım değeri kalmayan ya da kullanılmaz durumda olan ürünler yerel yönetmeliklere ve yasalara uygun şekilde bertaraf edilmelidir.

Soğutma devresi ve yalıtım köpüğü yanıcı gazlar içermektedir. Atılması sırasında soğutma devresine zarar verilmemelidir.

Son kullanıcı olarak, ürünün ayrıştırılmamış belediye atıklarıyla birlikte atılmamasını, geri dönüşüm için ayrı olarak toplanmasını sağlamak sizin sorumluluğunuz ve geri dönüşüme katkınızdır. Toplama düzenlemeleri hakkında daha fazla bilgi için lütfen yerel belediyeniz veya bir geri dönüşüm şirketine ulaşın.

8. YETKİLİ SERVİS ÇAĞIRMADAN ÖNCE YAPILMASI GEREKENLER

Soğutucunuz çalışmıyor ise;
- Fiş prize iyi yerleştirilmemiştir.
- Prizde elektrik yoktur veya sigorta atmıştır.
  Elektrik kesintisi olup olmadığını, fişin prize takılı olup olmadığını kontrol ediniz.

Soğutucunuz gereğinden fazla ve sık çalışıyor ise;
- Kapağı sık sık açılıyordur ya da uzun süre açık bırakılıyordur.
- Termostat ayar düğmesi gereğinden fazla soğuğa ayarlanmıştır.
- Soğutucunuzun kompresör bölümü yeterince hava almıyor yada tozlanmıştır. Temizlenmesi gerekmektedir.

Soğutucunuz yeterince soğutmuyorsa ;
- Termostat ayar düğmesi yetersiz konumdadır.
- Kapağı sık sık açılıyor ya da uzun süre açık bırakılıyordur.
- Çok dolu olması nedeniyle dolabınızın içindeki hava akımı yetersizdir.
- Kondanser bakımı / temizliği yaptırılmamıştır. (Bkz. Bölüm 8)

Soğutucunuz koku yapıyorsa ;
- Kokulu gıda mamulleri açık kaplarda bulunuyordur.
- Dolap içi yeterince temiz değildir.

Yukarıda belirtilen noktaları kontrol ettikten ve gereğini yaptıktan sonra soğutucunuz hala gerektiği gibi çalışmıyorsa 444 0 789 No 'lu çağrı merkezimize soğutucunuzun model ve seri numarası ile başvurarak şikayetinizi anlatınız.

9. GARANTİ VE YETKİLİ SERVİS HİZMETLERİ

Sahip olduğunuz soğutucunuzun Kullanım Omrü 10 **yıldır.** (Ürünün fonksiyonunu yerine getirebilmesi için gerekli yedek parça bulundurma süresi)

Soğutucunun kullanma kılavuzunda belirtildiği şekilde kullanılması ve KLİMASAN Klima Sanayi ve Ticaret A.Ş.' nin yetkili kıldığı Servisler dışında bakım, onarım veya başka herhangi bir nedenle müdahale edilmemiş olması kaydıyla; malzeme, işçilik ve üretim hataları na karşı 2 YIL garanti edilmiştir.

10. ÜRÜNLERİN UYGUNLUK STANDARTLARI

Kullanma kılavuzunda yer alan Soğutucu Dolaplar;
TS EN ISO 22044
EU 2019/2018
EU 2019/2024
IEC/EN 60335-1
2014/35/EU
2014/30/EU
IEC/EN 60335-2-89
Direktiflerine uygun olarak üretilmekte ve test edilmektedir.

AEEE Yönetmeliği'ne uygundur. (Atık Elektrikli ve Elektronik Eşyaların Kontrolü Yönetmeliği)

11.YETKİLİ SERVİSLER

Çağrı Merkezi



TÜM ÖNERİ, İSTEK, ŞİKAYETLERİNİZ VE HİZMET TALEPLERİNİZ İÇİN
444 0 789 ÇAĞRI MERKEZİ NUMARAMIZI ARAYABİLİRSİNİZ.

e-posta: musteri.hizmetleri@klimasan.com.tr
servis@klimasan.com.tr

Faks: +90 236 233 72 04

Aşağıdaki hususlara dikkat etmenizi rica ederiz:

•Ürünü aldığınız zaman Garanti Belgesini satın almış olduğunuz bayiye onaylatınız
•Sizlere daha hızlı hizmet verebilmemiz için çağrı merkezi başvurularınızda ürün seri no ve modelini yanınızda bulundurunuz.
•Ürününüzü kullanım kılavuzunda belirtilmiş esaslara göre kullanınız.

KLİMASAN
KLİMA SAN. VE TİC. A.Ş.

KLİMASAN KLİMA SANAYİ VE TİCARET A.Ş.
SATIŞ SONRASI HİZMETLER MÜDÜRLÜĞÜ
Manisa OSB 1.Kısım Keçiliköyosb Mahallesi Cumhuriyet Caddesi No:1 Yunusemre, Manisa – Türkiye

SATIŞ & PAZARLAMA
Merkez : KLİMASAN KLİMA SANAYİ VE TİCARET A.Ş.
Manisa OSB 1.Kısım Keçiliköyosb Mahallesi Cumhuriyet Caddesi No:1 Yunusemre, Manisa – Türkiye
Tel: 0 236 236 22 33
Fax: 0 236 233 97 18

ÜRETİM

KLİMASAN
KLİMA SAN. VE TİC. A.Ş.

Manisa OSB 1.Kısım Keçiliköyosb Mahallesi Cumhuriyet Caddesi No:1 Yunusemre, Manisa – Türkiye
Tel: 0 236 236 22 33
Fax: 0 236 233 97 18

FABRİKA
Manisa OSB 1.Kısım Keçiliköyosb Mahallesi Cumhuriyet Caddesi No:1 Yunusemre, Manisa – Türkiye

servis@klimasan.com.tr
musteri.hizmetleri@klimasan.com.tr

Tip Etiketi Örneği



ŞENOCAK

GARANTİ ŞARTLARI

1) Garanti süresi, malın teslim tarihinden itibaren başlar ve 2 yıldır.
2) Malın bütün parçaları dahil olmak üzere tamamı Firmamızın garanti kapsamındadır.
3) Malın garanti süresi içerisinde arızalanması durumunda, tamirde geçen süre garanti süresine eklenir. Malın tamir süresi en fazla 20 iş günüdür. Bu süre, mala ilişkin arızanın servis istasyonuna, servis istasyonunun olmaması durumunda, malın satıcısı, bayii, acentesi, ithalatçısı veya imalatçısı-üreticisinden birisine bildirim tarihinden itibaren başlar. Malın arızasının 10 gün içerisinde giderilememesi halinde imalatçı-üretici veya ithalatçı malın tamiri tamamlanıncaya kadar, benzer özelliklere sahip başka bir malı tüketicinin kullanımına tahsis etmek zorundadır.
4) Malın garanti süresi içerisinde gerek malzeme ve işçilik, gerekse montaj hatalarından dolayı arızalanması halinde, işçilik masrafı, değiştirilen parça bedeli ya da başka herhangi bir ad altında hiçbir ücret talep etmeksizin tamiri yapılacaktır.
5) Tüketicinin onarım hakkını kullanmasına rağmen malın;
   - Tüketiciye teslim edildiği tarihten itibaren, belirlenen garanti süresi içinde kalmak kaydıyla, bir yıl içerisinde; aynı arızanın ikiden fazla tekrarlanması veya farklı arızaların dörtten fazla meydana gelmesi veya belirlenen garanti süresi içerisinde farklı arızaların toplamının altıdan fazla olması unsurlarının yanı sıra, bu arızaların maldan yararlanamamayı sürekli kılması,
   - Tamiri için gereken azami süresinin aşılması,
   - Firmanın servis istasyonunun, servis istasyonunun mevcut olmaması halinde sırayla satıcısı, bayii, acentesi temsilciliği ithalatçısı veya imalatçısı-üreticisinden birisinin düzenleyeceği raporla arızanın tamirini mümkün bulunmadığının belirlenmesi, durumlarında tüketici malın ücretsiz değiştirilmesini, bedel iadesi veya ayıp oranda bedel indirimi talep edilebilir.
6) İmalatçı-üretici ve/veya ithalatçılar, tüketicilerin talebi üzerine yedek parça satışından kaçınamazlar.
7) Malın kullanma kılavuzunda yer alan hususlara aykırı kullanılmasından kaynaklanan arızalar garanti kapsamı dışındadır.
8) Garanti Belgesi ile ilgili olarak çıkabilecek sorunlar için Gümrük ve Ticaret Bakanlığı Tüketicinin Korunması ve Piyasa Gözetimi Genel Müdürlüğü 'ne başvurabilir.

GARANTİ BELGESİ İLE İLGİLİ OLARAK MÜŞTERİNİN DİKKAT ETMESİ GEREKEN HUSUSLAR

KLİMASAN tarafından verilen bu garanti, malın normalin dışında kullanılmasından doğacak arızaları kapsamadığı gibi aşağıdaki durumlar da garanti dışıdır.

1. Kullanma hatalarından meydana gelen hasar ve arızalar
2. Malın müşteriye tesliminden sonraki yükleme, boşaltma ve taşıma esnasında oluşan hasar ve arızalar
3. Hatalı elektrik tesisatı, ürün etiketinde belirtilen voltajlardan farklı voltajlarda kullanılması, voltaj düşmesi veya fazlalığı nedenlerinden meydana gelecek hasar ve arızalar
4. Yangın, sel ya da mücbir sebepler gibi harici sebeplerle meydana gelecek hasar ve arızalar
5. Ürünün kullanma kılavuzunda yer alan hususlara aykırı kullanılmasından kaynaklanan arızalar

Yukarıda belirtilen arızaların giderilmesi ücret karşılığı sağlanacaktır.

Garanti Belgesi'nin onaylanarak tüketiciye verilmesi sorumluluğu, tüketicinin malı satın aldığı satıcı, bayii, acenta ya da temsilciliklere aittir.

Garanti Belgesi üzerinde tahrifat yapıldığı, ürün üzerindeki orjinal seri numarası kaldırıldığı veya tahrif edildiği takdirde bu garanti geçersizdir.

MÜŞTERİ'NİN SEÇİMLİK HAKLARI

Müşteri; Malın 6502 Sayılı Tüketicinin Korunması Hakkında Kanun Hükümleri Uyarınca Ayıplı Olduğunun Anlaşılması Durumunda, Ayıp Daha Sonra Ortaya Çıkmış Olsa Bile, Malın Müşteriye Teslim Tarihinden İtibaren İki Yıllık Zamanaşımı Süresi İçinde;

1) Satılanı Geri Vermeye Hazır Olduğunu Bildirerek Sözleşmeden Dönme,
2) Satılanı Alıkoyup Ayıp Oranında Satış Bedelinden İndirim İsteme, Seçimlik Haklarından Birini Satıcıya Karşı;
3) Aşırı Bir Masraf Gerektirmediği Takdirde, Bütün Masrafları Satıcıya Ait Olmak Üzere Satılanın Ücretsiz Onarılmasını İsteme,
4) İmkân Varsa, Satılanın Ayıpsız Bir Misli İle Değiştirilmesini İsteme, Seçimlik Haklarından Birini İse Satıcıya, Üretici Veya İthalatçıya Karşı Kullanılabilir.

Ücretsiz Onarım Veya Malın Ayıpsız Misli İle Değiştirilmesinin Satıcı İçin Orantısız Güçlükleri Beraberinde Getirecek Olması Hâlinde Tüketici, Sözleşmeden Dönme Veya Ayıp Oranında Bedelden İndirim Haklarından Birini Kullanabilir.

Müşteri; Şikâyet Ve İtirazları Konusundaki Başvurularını Tüketici Mahkemelerine Ve Tüketici Hakem Heyetlerine Yapabilir.

ŞENOCAK

Metalfrio

ŞENOCAK

GARANTİ BELGESİ

MALIN	
Cinsi	SOĞUTUCU
Markası	ŞENOCAK
Modeli	
Seri No	
Teslim Tarihi	
Teslim Yeri	
Fatura Tarihi	
Fatura No	

SATICI FİRMANIN		
Ünvanı		
Adresi		
Tel-Fax		Kaşe - İmza
Azami Tamir Süresi	20 İşgünü	
Garanti Süresi	2 Yıl	

GENEL MÜDÜR

KLİMASAN
KLİMA SAN Ve TİC. A.Ş
Manisa OSB 1.Kısım Keçiliköyü Mahallesi
Cumhuriyet Cad. No:1 Yunusemre / MANİSA
Tel:0236 236 22 33
Hasan Tahsin V.D 564 000 705

İMALATÇI / İTHALATÇI FİRMA :

KLİMASAN KLİMA SAN. VE TİC. A.Ş.
Manisa OSB 1.Kısım Keçiliköy OSB Mahallesi
Cumhuriyet Caddesi No:1 45030 Yunusemre, Manisa – Türkiye
Tel: 0 236 236 22 33 Fax: 0 236 233 97 18
http://www.klimasan.com.tr

DAĞITICI FİRMA :

KLİMASAN KLİMA SAN. VE TİC. A.Ş.
Manisa OSB 1.Kısım Keçiliköy OSB Mahallesi
Cumhuriyet Caddesi No:1 45030 Yunusemre, Manisa – Türkiye
Tel: 0 236 236 22 33 Fax: 0 236 233 97 18
http://www.klimasan.com.tr

ŞENOCAK

Metalfrio

10000093897